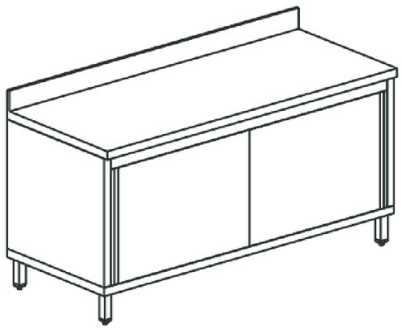

tavolo armadiato neutro con porte scorrevoli, con alzatina, 1200x700 mm

Prezzo 742.00 Euro

Tavolo armadio con porte scorrevoli. Piano di lavoro in acciaio inox AISI 304 spessore 10/10 satina
[visit website]

Descrizione prodotto

Tavolo armadio con porte scorrevoli. Piano di lavoro in acciaio inox AISI 304 spessore 10/10 satinato scotch brite altezza 40 mm con rinforzo interno e tappatura a vista. Alzatina H=100 mm ricavata sul piano a raggio 5 mm. Struttura portante armadiata con schiena, ripiano intermedio regolabile, fianchi, porte scorrevoli tamburate e ripiano inferiore posizionato a 150 mm da terra, realizzata in acciaio inox AISI 304 satinato scotch brite e dotata di piedini di livellamento regolabili in acciaio inox/nylon. Assenza di spigoli vivi.

Ulteriori informazioni

Capacità: -
Dimensioni (Larg x Prof x Alt) mm: 1200 x 700 x 850
Energia: Neu
Fase: -
Frequenza: -
KW Elettrico: -
KW gas: -
Volt: -
Modello: HCA0059
kcal: .0000000
Tier Price: