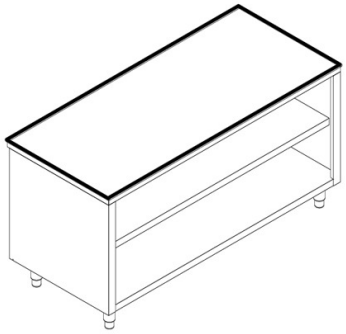

Tavolo armadiato neutro, aperto, senza alzatina

Prezzo 574.00 Euro

Tavolo armadiato aperto Prodotto in acciaio inox Aisi 304 e inox alimentare Struttura di base e top
[visit website]

Descrizione prodotto

Tavolo armadiato aperto Prodotto in acciaio inox Aisi 304 e inox alimentare Struttura di base e top in Aisi 304 Piano lavoro con alzatina e compensazione legno Alzatina 100x20 mm formante un angolo retto con il piano lavoro Finitura generale Scotch Brite Un ripiano intermedio montato su cremagliera e regolabile in altezza Peso generale supportato dal piano intermedio: 100-120 kg. Piano di fondo con omega di rinforzo posto al centro Piedi inox in tubo tondo con possibilità di regolazione in altezza pari a +/- 50 mm

Ulteriori informazioni

Capacità: -
Dimensioni (Larg x Prof x Alt) mm: 1000 x 700 x 850
Fase: -
Frequenza: -
KW Elettrico: -
KW gas: -
Volt: -
Modello: STF710
kcal: .0000000
Tier Price: